ВЕКТОР

Кожгалантерейная фабрика
из Санкт-Петербурга

Артикул СК-644-1510

Lino

Чёрный

Портфель

Удобный мужской портфель для ноутбука Lino сделан из натуральной кожи с отделкой Floater. Основное отделение на молнии. Портфель обладает удобными кожаными ручками, а также съемным ремнём на карабинах из ременной ленты. Портфель вмещает ноутбук диагональю 13" или документы формата А4.

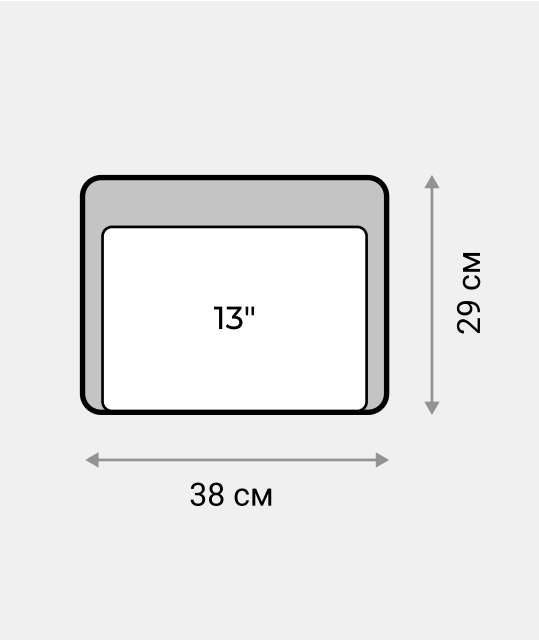

ХАРАКТЕРИСТИКИ

РАЗМЕР	380 × 290 × 95 мм
МАТЕРИАЛ	Натуральная кожа КРС с отделкой Floater
СНАРУЖИ	Два кармана на молнии на передней стенке, один карман на молнии на задней стенке. Ремень съемный на карабинах шириной 40 мм с кожаным наплечником.
ВНУТРИ	На передней стенке один открытый карман, один карман на молнии и два кармашка под визитки. На задней стенке один объемный карман застегивается на кнопку, два кармашка для мелочей и карандашник.
ПОДКЛАДКА	Полиэстер
ВМЕСТИМОСТЬ	Ноутбук 13" | Лист А4

vectorbags.ru